TECHNICKÝ LIST

pro produkt: Standardní uzávěr ventilu Ø 254 až 320 mm, červená - BY 065564



VLASTNOSTI:

Rozměry výrobku:	405,1 × 363,5 × 76,2 mm
Materiál:	polypropylen / ocel
Barva:	červená
Pro ventily:	Ø 254 až 320 mm
Teplotní odolnost:	− 20 ºC až 80 ºC
Certifikát:	FTZÚ 13.0431/13-42 (ČSN EN 13463-1:2009, ČSN EN 60079-0:2012, CLC/TR 50404:2003)

POPIS VÝROBKU:

Standardní uzávěr ventilu je **komponent systému LOCKOUT TAGOUT** a uzamyká kruhové ventily. Je vyroben **z chemicky odolného materiálu** a vyniká **odolností proti nárazům a chemikáliím**. Speciální konstrukce uzávěru umožňuje vyříznutí části uzávěru tak, aby bylo možné nasazení i na ventily s přesahujícím hrotem.

SCHÉMA:

HAPPY END CZ, a.s.
Jankovcova 1603/47a
170 00 Praha 7
+420 800 156 944
happyend@happyend.cz
www.happyend.cz
IČO: 25649761
DIČ: CZ25649761

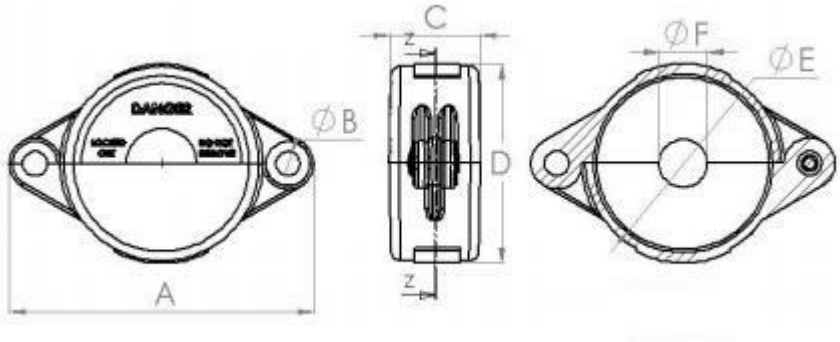

A = 405,1 mm
B = 9,7 mm
C = 76,2 mm
D = 363,2 mm
E = 354,5 mm
F = 104,5 mm

NÁVOD K POUŽITÍ:

- Rozevřete obě části uzávěru do maximální polohy.
- Zavřete ventil do uzávěru ventilu.
- Při překrytí otvorů v dolní části uzávěru můžete zasunout oko visacího zámku (není součástí dodávky).
- Přesvědčte se o tom, že všechny části uzávěru jsou zajištěné a pevně obepínají hlavu ventilu.
- Uzamčením visacího zámku zajistíte to, že ovládání ventilu v době, kdy zařízení není připraveno k použití, je ztížené a je možné jen po překonání překážek.
- Takto zajištěný ventil označte visačkou (není standardní součástí dodávky), která obsahuje důležité informace o tom, kdo a kdy ventil zajistil. Na visačce by měla být také výstraha a informace o tom, že zařízení není připraveno k provozu.

BEZPEČNOSTNÍ INFORMACE:

LOTO zařízení musí být vždy správně aplikováno před zahájením údržby nebo servisních prací, aby se zabránilo nechtěnému spuštění strojů. Pravidelné školení a kontrola dodržování LOTO postupů jsou klíčové pro bezpečnost pracovníků.

VÝROBCE:

BRADY Worldwide, Inc., 6555 W. Good Hope Rd, Milwaukee, WI 53223, www.bradyid.com, info@bradyid.com

V Praze dne 23. 10. 2026

HAPPY END CZ, a.s.
Jankovcova 1603/47a
170 00 Praha 7
+420 800 156 944
happyend@happyend.cz
www.happyend.cz
IČO: 25649761
DIČ: CZ25649761