TECHNICKÝ LIST

pro produkt: Standardní uzávěr ventilu Ø 25 až 64 mm, transparentní - BY 145581



VLASTNOSTI:

Rozměry výrobku:	120,1 × 80 × 35,9 mm
Materiál:	polykarbonát / ocel
Barva:	transparentní
Pro ventily:	Ø 25 až 64 mm
Teplotní odolnost:	− 40 °C až 115 °C

POPIS VÝROBKU:

Standardní uzávěr ventilu je **komponent systému LOCKOUT TAGOUT** a uzamyká kruhové ventily. Je vyroben **z chemicky odolného materiálu** a vyniká **odolností proti nárazům a chemikáliím**. Speciální konstrukce uzávěru umožňuje vyříznutí části uzávěru tak, aby bylo možné nasazení i na ventily s přesahujícím hrotem.

POUŽITÍ:

Zamčený uzávěr **ochrání kruhové ventily před neoprávněnou manipulací**. Aplikace je jednoduchá, stačí ventil sevřít uzávěrem a zamknout.

SCHÉMA:

HAPPY END CZ, a.s.
Jankovcova 1603/47a
170 00 Praha 7
+420 800 156 944
happyend@happyend.cz
www.happyend.cz
IČO: 25649761
DIČ: CZ25649761

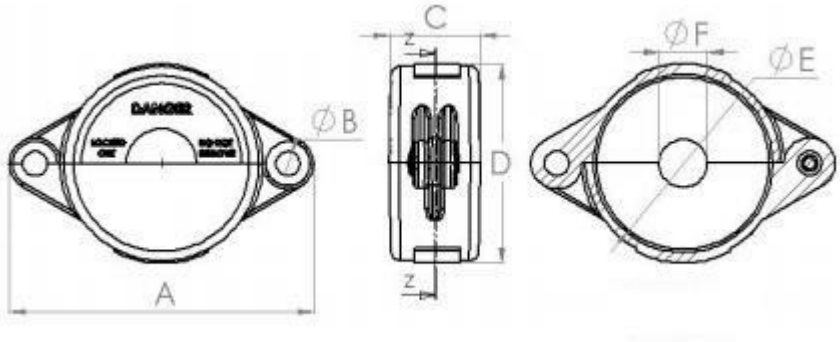

A = 120,1 mm
B = 9,7 mm
C = 35,9 mm
D = 80 mm
E = 70,6 mm
F = 19 mm

NÁVOD K POUŽITÍ:

- Rozevřete obě části uzávěru do maximální polohy.
- Zavřete ventil do uzávěru ventilu.
- Při překrytí otvorů v dolní části uzávěru můžete zasunout oko visacího zámku (není součástí dodávky).
- Přesvědčte se o tom, že všechny části uzávěru jsou zajištěné a pevně obepínají hlavu ventilu.
- Uzamčením visacího zámku zajistíte to, že ovládání ventilu v době, kdy zařízení není připraveno k použití, je ztížené a je možné jen po překonání překážek.
- Takto zajištěný ventil označte visačkou (není standardní součástí dodávky), která obsahuje důležité informace o tom, kdo a kdy ventil zajistil. Na visačce by měla být také výstraha a informace o tom, že zařízení není připraveno k provozu.

BEZPEČNOSTNÍ INFORMACE:

LOTO zařízení musí být vždy správně aplikováno před zahájením údržby nebo servisních prací, aby se zabránilo nechtěnému spuštění strojů. Pravidelné školení a kontrola dodržování LOTO postupů jsou klíčové pro bezpečnost pracovníků.

VÝROBCE:

BRADY Worldwide, Inc., 6555 W. Good Hope Rd, Milwaukee, WI 53223, www.bradyid.com, info@bradyid.com

V Praze dne 23. 10. 2026

HAPPY END CZ, a.s.
Jankovcova 1603/47a
170 00 Praha 7
+420 800 156 944
happyend@happyend.cz
www.happyend.cz
IČO: 25649761
DIČ: CZ25649761